ALL V9

Sez. Orizzontale

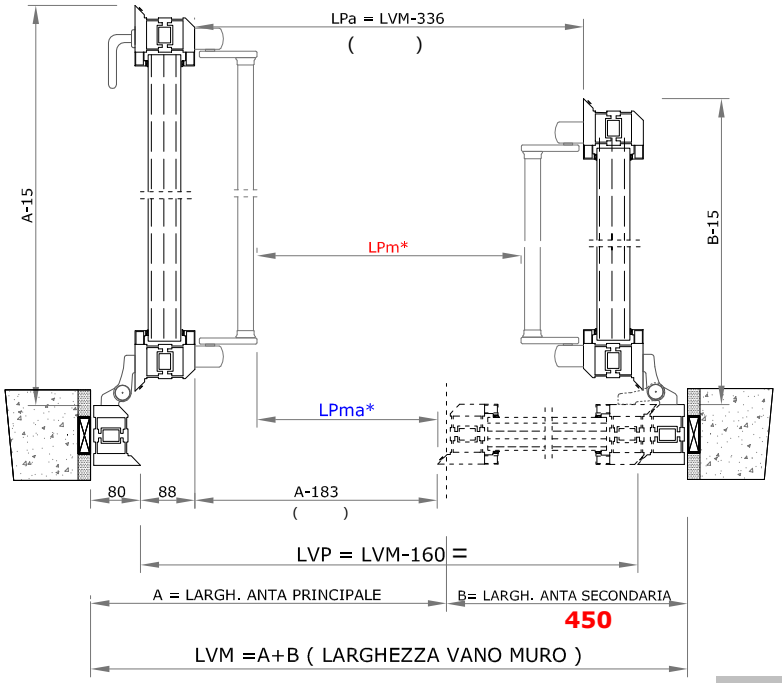

Sez. Verticale

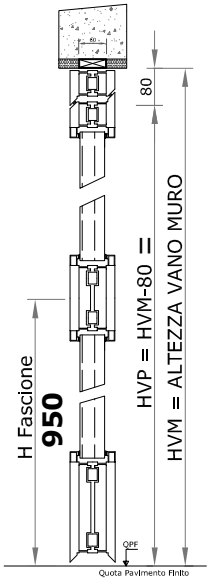

Vista lato a Tirare

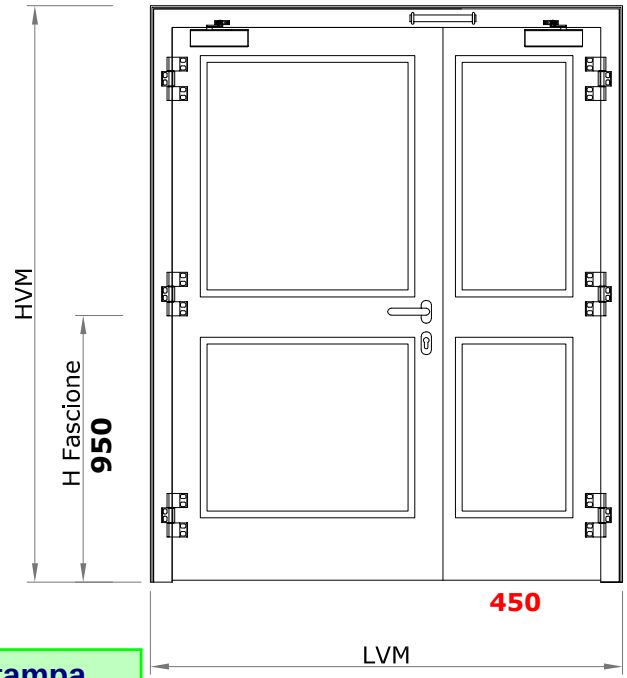

RESET

Stampa

Annulla selezione

Annulla selezione

ACCESSORI

- [x] Chiudiporta braccio a " V "
- [ ] Chiudiporta a slitta A>1000 mm. B>1000 mm.
- [ ] Chiudiporta gemellare a slitta con regolatore di chiusura incorporato
- [x] Sequenziatore di chiusura
- [x] Coppia maniglia su rosetta e bocchetta
- [ ] Maniglione antipanico Standard a Leva
- [ ] Maniglione antipanico Standard a Leva anta sec.
- [ ] Maniglione Push-bar
- [ ] Maniglione Push-bar anta sec.
- [ ] Elettromaniglia
- [x] RAL .....

LVM = Larghezza Vano Muro

HVM =Altezza Vano Muro

LVP = Larghezza Passaggio al Telaio

HVP = Altezza Passaggio al Telaio

LPa = Larghezza passaggio alle ante

LPm* = Larghezza passaggio ai maniglioni

LPma*= Larghezza passaggio al maniglione - anta

LPma*
- Standard a Leva = A-283 ..... ( ) mm.
- Push-Bar = A-246.....( ) mm.

LPm*
- Standard a Leva = LVM-536 ...( ) mm.
- Push-Bar = LVM-462 ..... ( ) mm.

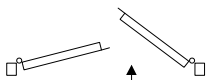

[ ] Spingi DX

Otà _____

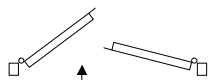

[ ] Spingi SX

Otà _____

[ ] Vetro EI 90 (uso interno)

[ ] Vetro EI 120 (uso interno)

Fascione **NO** **SI**

H Fascione = 950 mm.

Dimensioni in mm.
LVM _____ x HVM _____

LVM = A+B	
A= _____	B = 450

In presenza di sopraluce indicare il netto di passaggio in altezza **(HPT)**
HPT = _____

Fael Security Srl
Via E. Majorana
72100 Brindisi - ITALIA
Tel. 0831-546563 Fax 0831-546674
E-mail: fael@fael.com
Web: http://www.fael.com

Rev. 0 - 02/04/2021

VITRALL

VETRATA APRIBILE TAGLIAFUOCO
EI 90/120 ALLUMINIO

DOPPIA ANTA ASIMMETRICA

Cliente: _____

Ordine n° _____ del _____

Rif. : _____

Timbro e Firma

Data: