Imprimer

Réinitialiser

P2s-CE.fr

sec. Horizontale

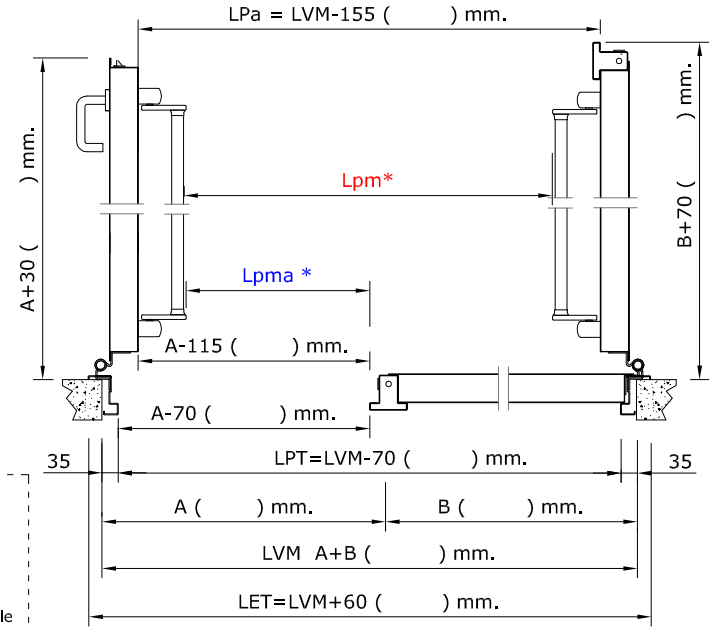

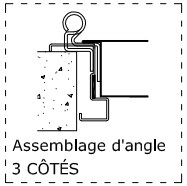

sec. Verticale

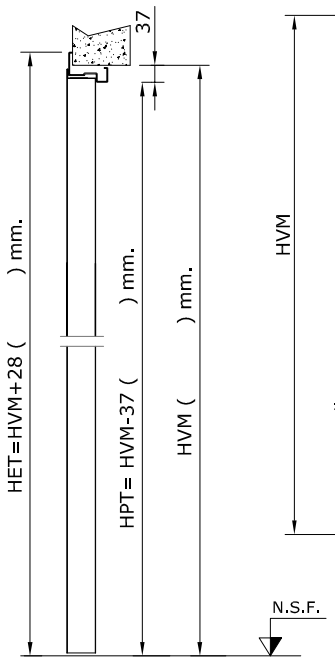

N.S.F. =Niveau Sol Fini

VUE CÔTÉ A TIRER

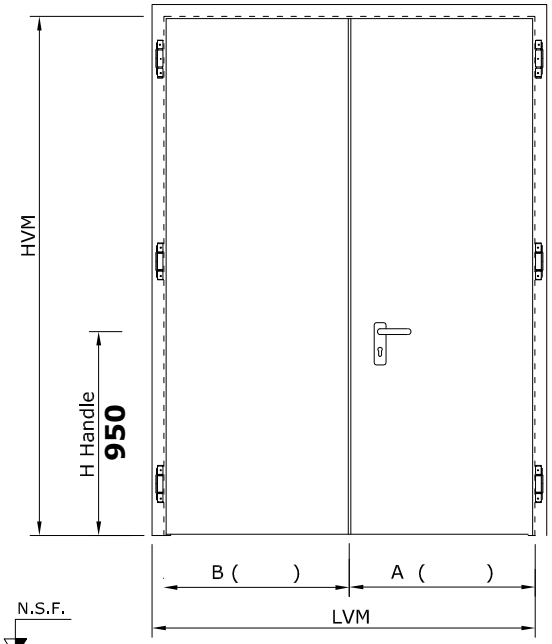

ACCESSOIRES

- ☐ Ferme porte à " V "
- ☐ Ferme porte à coulisse A>1000 mm. B>1000 mm.
- ☒ Paire de poignées sur plaque (noire)
- ☐ Barre antipanique standard sur battant principal
- ☐ Barre antipanique standard sur battant secondaire
- ☐ Barre push-bar sur battant principal
- ☐ Barre puh-bar sur battant secondaire
- ☐ Serrure Electrique
- ☐ Oculus / Hublot LxH= _____x_____

Autres

MONTAGE EN ANGLE

LVM= Largeur Baie

HVM=Hauteur Baie

LPT = Largeur de passage du cadre

HPT = Hauteur de passage du cadre

LPa = Largeur passage vantail

LPm*= Largeur Passage vantail avec barre

Lpma*= largeur passage barre antipaniq - vantail

Lpm* — Barre Standard = LVM-355 / Push-Bar = LVM-295

Lpma* — Barre Standard = A-215 / Push-Bar = A-185

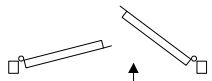

☐ **Pousser à Droite**

Otà _____

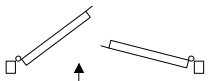

☐ **Pousser à Gauche**

Otà _____

Montage	Accessoires	
Chevilles ☒	Seuil Mobile appliqué	☒
	Joints de fumée à froid	☒
	Auvent pare pluie	☐

Dimensions en mm.

LVM _____ x HVM _____

LVM = A+B

A=B _____

RAL: 7035 x Extérieur

Hauteur Poignée= 950 mm

Fael Security Srl
Via E. Majorana
72100 Brindisi - ITALIA
Tel. 0831-546563 Fax 0831-546674
E-mail: fael@fael.com
Web: http://www.fael.com

Rev. 0 - 02/04/2021

FICHE P2 - CE
PORTE EN ACIER MULTIUSAGE
pour usage EXTERNE

BATTANTS SYMETRIQUES
"DEDRA"

Client: _____

Cde n° _____ du _____

Ref. : _____

Timbre et Signature

Date: